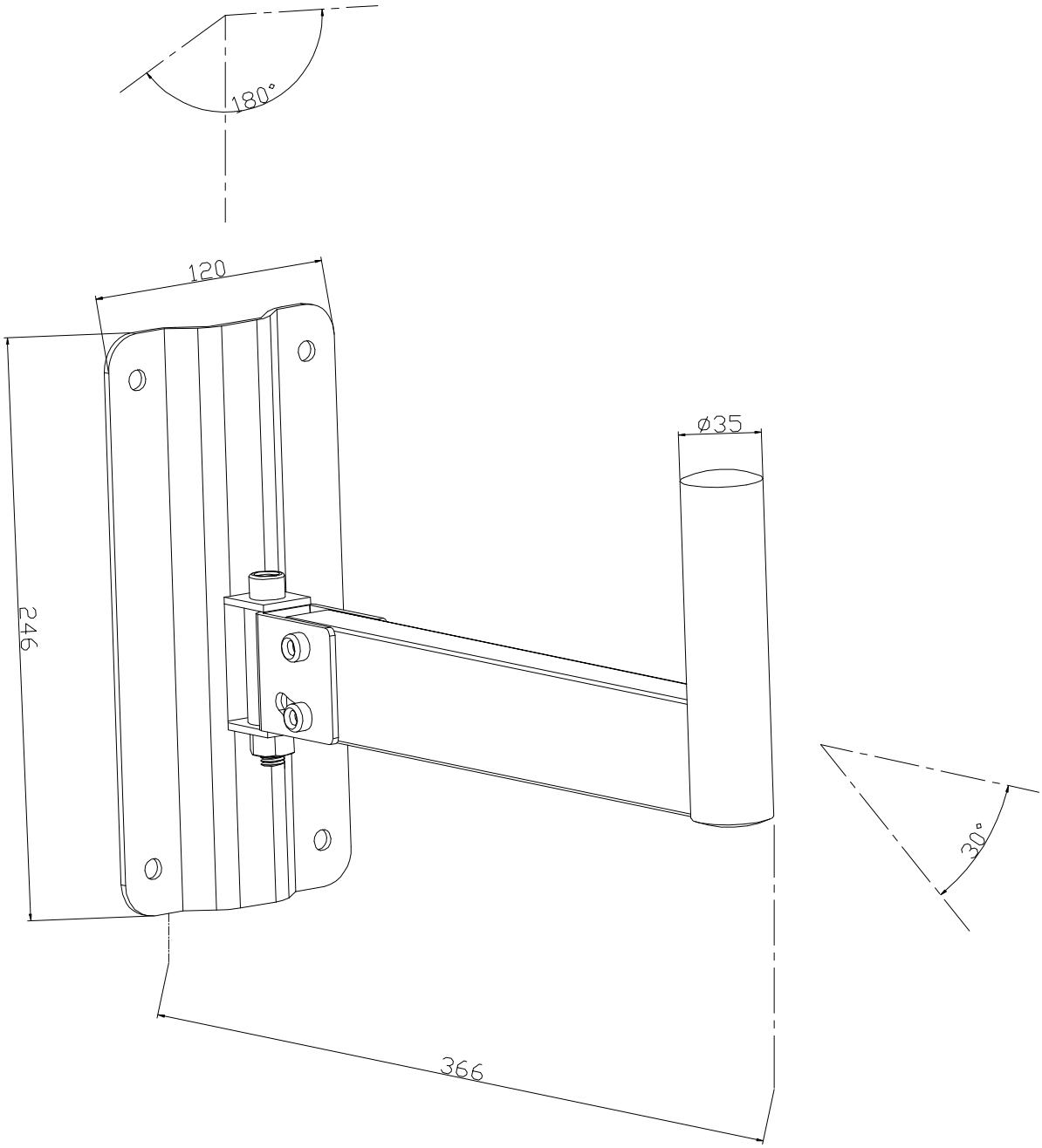
180°
120
ø35
246
30°
366